KMDA 7676-1 FL BlackPerfection
Indukční varná deska s integrovaným odsavačem par
se dvěma extra velkými varnými oblastmi PowerFlex XL

- nejtišší varná deska TwoInOne od Miele – motor Silence
- kompletně černý design se postará o elegantní vzhled
- dostatek místa: 4 prostorné varné zóny včetně 2 zón PowerFlex XL
- Automatická regulace stupňů ventilátoru – Con@ctivity
- Flexibilní instalace – Plug&Play, řízená cirkulace nebo odtahový systém

A+++ A+ D

EAN: 4002516943624 / Číslo materiálu: 12904820 / Číslo starého materiálu: 26767675D

Provedení	
Indukční varná deska s integrovaným odsavačem par	•
Provozní způsoby	
Odtah vedený pomocí volitelného příslušenství	DFK-xxxx,DMK 150-1
Cirkulace vedená pomocí dokoupitelného příslušenství	DFK-xxxx,DUU 1500,DUU 600
Cirkulace vedená pomocí dokoupitelného příslušenství	S možností přestavby
Cirkulace nevedená (Plug&Play instalace)	•
Design	
Elegantní sklokeramický povrch	•
Instalace bez rámu na pracovní desku	•
Instalace se zapuštěním do pracovní desky	•
Barva sklokeramiky	Černá
Zapuštěný odsavač par	•
Barva krycí mřížky	Černá
Barva tukového filtru	Černá
Vybavení varných zón	
Počet varných zón	4
Počet varných ploch	2
Maximální počet kusů varného nádobí	4
Varné zóny PowerFlex	
Počet	4
Druh	Varná zóna PowerFlex XL
Velikost v mm	Ø 150 – 230
Maximální výkon ve W	2100
Maximální výkon boosteru ve W	3000
Maximální výkon TwinBoosteru ve W	3650
1. varná zóna/varná oblast	
Umístění	vlevo
Druh	Varná oblast PowerFlex XL
Velikost v mm	230x460
Maximální výkon ve W	3400
Maximální výkon boosteru ve W	4800
Maximální výkon TwinBoosteru ve W	7300
2. varná zóna/varná oblast	
Umístění	vpravo
Druh	Varná oblast PowerFlex XL
Velikost v mm	230x460
Maximální výkon ve W	3400
Maximální výkon boosteru ve W	4800
Maximální výkon TwinBoosteru ve W	7300
Komfort při obsluze	
Propojení s Miele@home	•
Automatická funkce Con@ctivity	•
Digitální indikace stupňů výkonu	•
Ovládání senzorovými tlačítky	ComfortSelect White
Barva zobrazení	Bílá
Permanentní rozpoznání hrnce	•

KMDA 7676-1 FL BlackPerfection
Indukční varná deska s integrovaným odsavačem par
se dvěma extra velkými varnými oblastmi PowerFlex XL

EAN: 4002516943624 / Číslo materiálu: 12904820 / Číslo starého materiálu: 26767675D

Indikace nasycení aktivních uhlíkových filtrů	•
Doběh 5/15 min	•
Funkce Stop&Go	•
Ochrana při utírání	•
Funkce Recall	•
Indikace nasycení tukových filtrů	•
Kuchyňský budík	•
Automatické vypínání	•
Automatika předvaření	•
Udržování teploty	•
Individuální možnosti nastavení (např. signální tóny)	•
Hospodárnost a udržitelnost	
Třída energetické účinnosti (A+++ – D)	A+
Příkon ve vypnutém stavu ve W	0,5
Příkon v pohotovostním režimu ve W	0,8
Příkon v síťovém pohotovostním režimu ve W	2,0
ECO motor	•
Čas do automatického zapnutí z pohotovostního režimu v min	10
Roční spotřeba energie v kWh/rok	31,3
Čas do automatického zapnutí ze síťového pohotovostního režimu v min	10
Čas do automatického zapnutí z vypnutého stavu v min	10
Třída účinnosti proudění kapalin	A
Třída účinnosti osvětlení	NA
Třída účinnosti filtrace tuků	A
Komfort při údržbě	
Snadná údržba sklokeramiky	•
Snadné čištění vnitřního prostoru těla odsavače – CleanCover	•
Odtah	
Výkon stupně min. (m^3/h) podle EN 61591	205
Výkon stupně max. (m^3/h) podle EN 61591	533
Výkon intenzivního stupně (m^3/h) dle EN 61591	606
Výkon vzduchu intenzivního stupně 1 (m^3/h) podle EN 61591	606
Hlučnost – min. stupeň (dB(A) re 1 pW) podle EN 60704-3	41,0
Hlučnost – max. stupeň (dB(A) re 1 pW) podle EN 60704-3	64,0
Hlučnost intenzivního stupně (dB(A) re 1 pW) podle EN 60704-3	68,0
Akustický tlak stupně min. (dB(A) re 20 µPa) podle EN 60704-2-13	28,0
Hlučnost intenzivního stupně 1 (dB(A) re 1 pW) podle EN 60704-3	68,0
Akustický tlak – max. stupeň (dB(A) re 20 µPa) podle EN 60704-2-13	51,0
Akustický tlak intenzivního stupně (dB(A) re 20 µPa) podle EN 60704-2-13	54,0
Akustický tlak intenzivního stupně 1 (dB(A) re 20 µPa) podle EN 60704-2-13	54,0

KMDA 7676-1 FL BlackPerfection
Indukční varná deska s integrovaným odsavačem par
se dvěma extra velkými varnými oblastmi PowerFlex XL

EAN: 4002516943624 / Číslo materiálu: 12904820 / Číslo starého materiálu: 26767675D

Cirkulace	
Výkon stupně min. (m^3/h) podle EN 61591	160
Výkon stupně max. (m^3/h) podle EN 61591	475
Výkon odtahu vzduchu intenzivního stupně 1 (m^3/h) podle EN 61591	510
Hlučnost – min. stupeň (dB(A) re 1 pW) podle EN 60704-3	46,0
Hlučnost – max. stupeň (dB(A) re 1 pW) podle EN 60704-3	68,0
Hlučnost intenzivního stupně 1 (dB(A) re 1 pW) podle EN 60704-3	70,0
Akustický tlak – min. stupeň (dB(A) re 20 µPa) podle EN 60704-2-13	33,0
Akustický tlak – max. stupeň (dB(A) re 20 µPa) podle EN 60704-2-13	55,0
Akustický tlak intenzivního stupně 1 (dB(A) re 20 µPa) podle EN 60704-2-13	57,0
Bezpečnost	
Bezpečnostní vypínání	•
Blokovací funkce	•
Zablokování zprovoznění	•
Integrovaný ochlazovací ventilátor	•
Ochrana proti přehřátí	•
Ukazatel zbytkového tepla	•
Přípojka pro spínač okenního kontaktu	•
Technické údaje	
Rozměry v mm (šířka)	800
Rozměry v mm (výška)	238
Rozměry v mm (hloubka)	520
Vestavná výška se svorkovnicí v mm	238
Počet fází	3
Rozměry výřezu v mm (šířka) při instalaci bez rámu na pracovní desku	780 mm
Rozměry výřezu v mm (hloubka) při instalaci bez rámu na pracovní desku	500 mm
Vnitřní rozměr výřezu v mm (šířka) při instalaci se zapuštěním do pracovní desky	780
Vnitřní rozměr výřezu v mm (hloubka) při instalaci se zapuštěním do pracovní desky	500
Hmotnost v kg	20
Vnější rozměr výřezu v mm (šířka) při instalaci se zapuštěním do pracovní desky	804
Vnější rozměr výřezu v mm (hloubka) při instalaci se zapuštěním do pracovní desky	524
Celkový příkon v kW	7,50
Napětí ve V	230
Frekvence v Hz	50-60
Délka elektrického přívodního kabelu v m	1,6
Nulový vodič	Ano
Dodávané příslušenství	
Připojovací kabel	Ano
Filtr s aktivním uhlím DKF 35-P	•

KMDA 7676-1 FL BlackPerfection
Indukční varná deska s integrovaným odsavačem par
se dvěma extra velkými varnými oblastmi PowerFlex XL

EAN: 4002516943624 / Číslo materiálu: 12904820 / Číslo starého materiálu: 26767675D

Adaptér Plug&Play	•

KMDA 7676-1 FL BlackPerfection
Indukční varná deska s integrovaným odsavačem par
se dvěma extra velkými varnými oblastmi PowerFlex XL

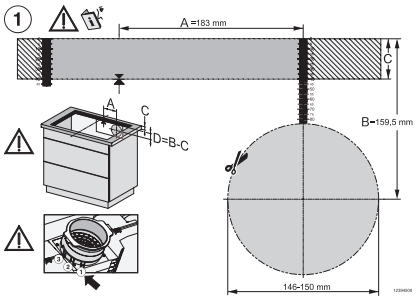

KMDA7676-1FL, KMDA7876-1FL, KMDA7676FL-U, KMDA7876FL-U – flush, drilling template, Installation depth 23,8 cm

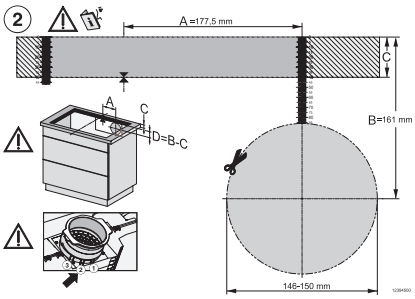

KMDA7676-1FL, KMDA7876-1FL, KMDA7676FL-U, KMDA7876FL-U – surface installation, drilling template, 23,8 cm

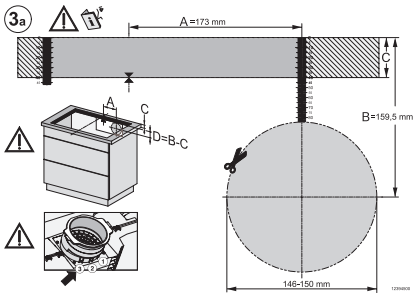

KMDA7676-1FL, KMDA7876-1FL, KMDA7676FL-U, KMDA7876FL-U – surface installation, 24,8 cm, drilling template

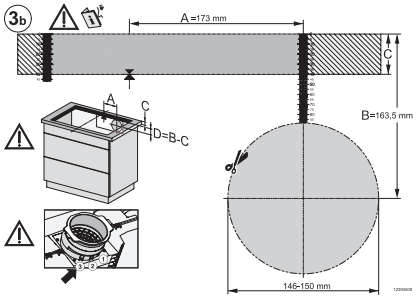

KMDA7676-1FL, KMDA7876-1FL, KMDA7676FL-U, KMDA7876FL-U – flush, drilling template, Installation depth 24,8 cm

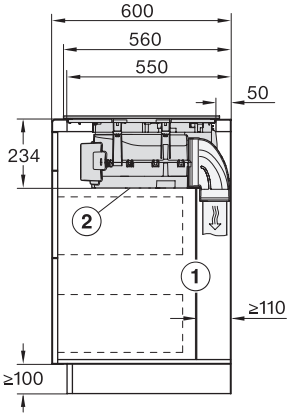

KMDA7676-1FL, KMDA7876-1FL, KMDA7676FL, KMDA7876FL – Side view lying on top

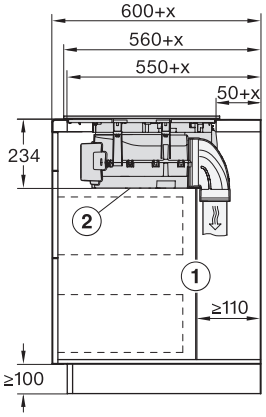

KMDA7676-1FL, KMDA7876-1FL, KMDA7676FL, KMDA7876FL – Side view lying on top+X

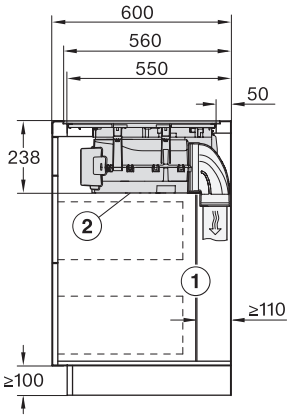

KMDA7676-1FL, KMDA7876-1FL, KMDA7676FL, KMDA7876FL – Side view flush

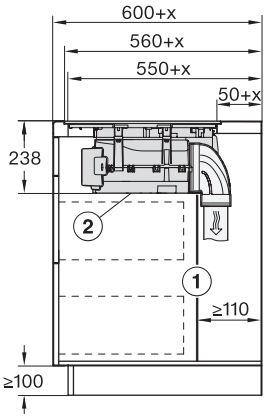

KMDA7676-1FL, KMDA7876-1FL, KMDA7676FL, KMDA7876FL – Side view flush+X

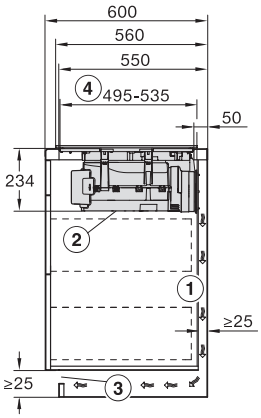

KMDA7676-1FL, KMDA7876-1FL, KMDA7676FL, KMDA7876FL – Side view lying on top, Plug&Play

KMDA 7676-1 FL BlackPerfection
Indukční varná deska s integrovaným odsavačem par
se dvěma extra velkými varnými oblastmi PowerFlex XL

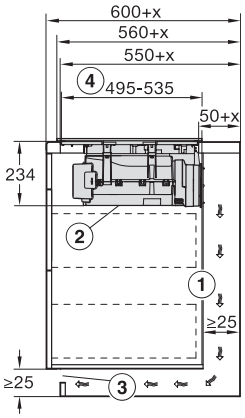

KMDA7676-1FL, KMDA7876-1FL, KMDA7676FL, KMDA7876FL – Side view lying on top+X, Plug&Play

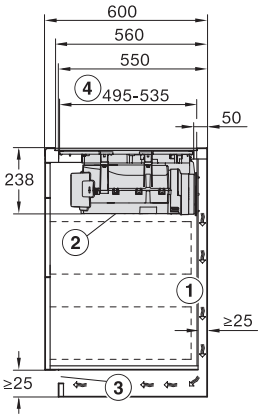

KMDA7676-1FL, KMDA7876-1FL, KMDA7676FL, KMDA7876FL – Side view flush, Plug&Play

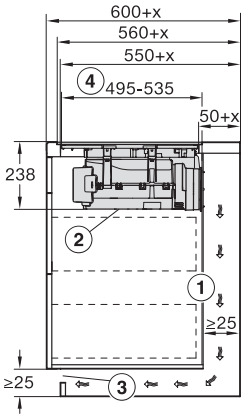

KMDA7676-1FL, KMDA7876-1FL, KMDA7676FL, KMDA7876FL – Side view flush+X, Plug&Play

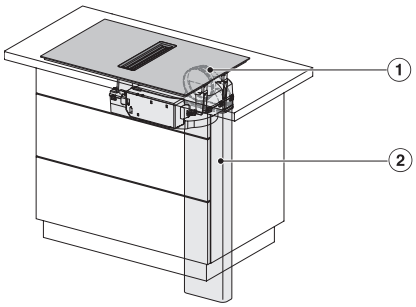

KMDA7676-1FL, KMDA7876-1FL, KMDA7676FL, KMDA7876FL – Installation variant 1 Basis

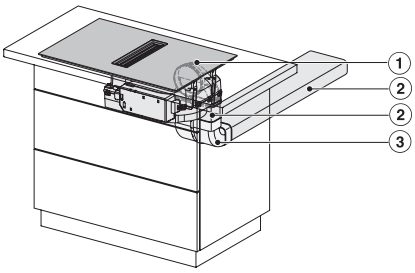

KMDA7676-1FL, KMDA7876-1FL, KMDA7676FL, KMDA7876FL – Installation variant 2 Basis

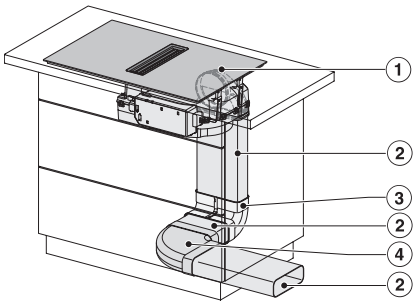

KMDA7676-1FL, KMDA7876-1FL, KMDA7676FL, KMDA7876FL -Installation variant 3 Basis – drawing

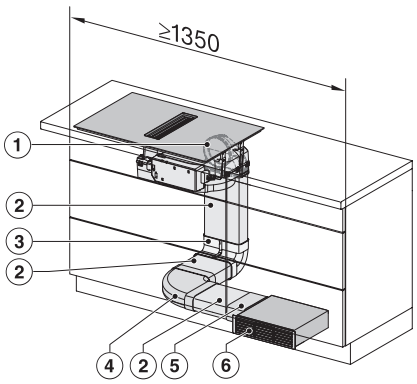

KMDA7676-1FL, KMDA7876-1FL, KMDA7676FL, KMDA7876FL – Installation variant 4 Circulating air

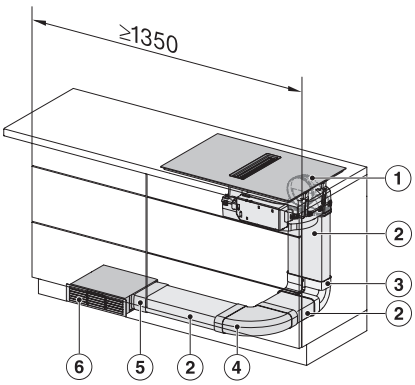

KMDA7676-1FL, KMDA7876-1FL, KMDA7676FL, KMDA7876FL – Installation variant 5 Circulating air

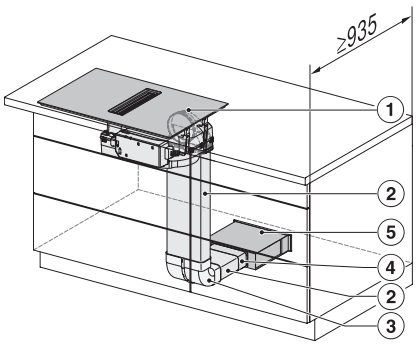

KMDA7676-1FL, KMDA7876-1FL, KMDA7676FL, KMDA7876FL – Installation variant 6 Circulating air

KMDA 7676-1 FL BlackPerfection
Indukční varná deska s integrovaným odsavačem par
se dvěma extra velkými varnými oblastmi PowerFlex XL

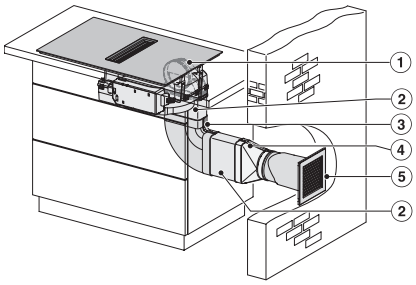

KMDA7676-1FL, KMDA7876-1FL, KMDA7676FL, KMDA7876FL – Installation variant 9 Exhaust air

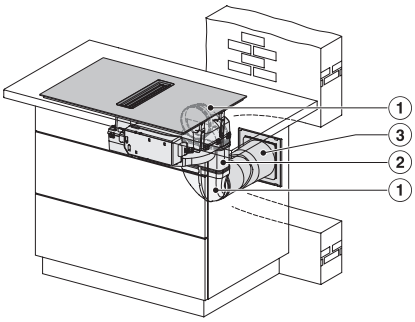

KMDA7676-1FL, KMDA7876-1FL, KMDA7676FL, KMDA7876FL – Installation variant 10 Exhaust air

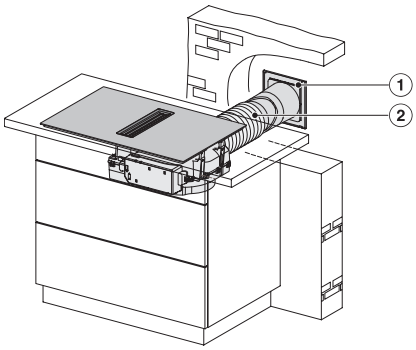

KMDA7676-1FL, KMDA7876-1FL, KMDA7676FL, KMDA7876FL – Installation variant 11 Exhaust air

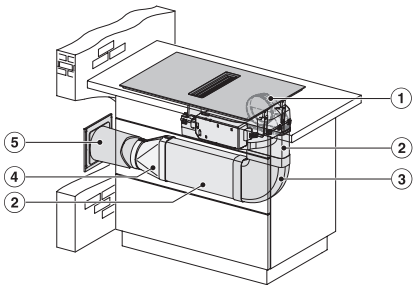

KMDA7676-1FL, KMDA7876-1FL, KMDA7676FL, KMDA7876FL – Installation variant 12 Exhaust air

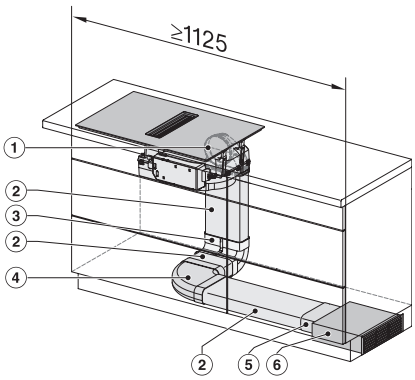

KMDA7676-1FL, KMDA7876-1FL, KMDA7676FL, KMDA7876FL – Installation variant 13 Circulating air

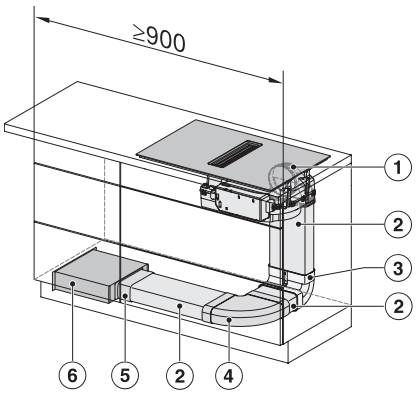

KMDA7676-1FL, KMDA7876-1FL, KMDA7676FL, KMDA7876FL – Installation variant 14 Circulating air